**VERSION 10/14 (2)**

**VERSION (1)**

**FORMA**

100173660_N386000061

**NK CONCEPT**

100173670_N386000060

**OVAL**

100104502- N386000003

**NK CONCEPT**

100173680_N386000059

**OVAL**

100104501- N386000001

**RONDO**

100104504- N386000006

**RETTO**

100189502 - N399999737

**OVAL**

100104503 - N386000008

**RONDO**

100104506- N386000015

noken
PORCELANOSA Grupo

Ctra. Villarreal-Puebla de Arenoso (CV-20) km. 2
P.O./box 372 - 12540 Villarreal (Castellón) Spain

Tel: +34 964 50 64 50 _ Fax: +34 964 50 67 92 _ www.noken.com _ noken@noken.com

# SMART LINE

Lea atentamente estas instrucciones antes de comenzar la instalación.
- Compruebe el producto por si faltasen piezas o estuviesen dañadas.
- Cualquier alteración que se realice al sanitario invalidaría la garantía.
- Le recomendamos la instalación por parte de personal cualificado.
- En nuevas construcciones se deben llenar los sifones de inodoros, lavabos y bidets de agua para evitar que la grifería y los asientos se oxiden o amarilleen por el efecto de la subida de gases corrosivos. Se recomienda que el espacio esté muy aireado.
- Purgar las tuberías antes de la instalación.
- Compruebe el funcionamiento del mecanismo de la cisterna del inodoro.
- Gracias a un cuidado periódico se puede evitar la formación de restos calcáreos.
- Residuos de productos de aseo y limpieza pueden dañar las piezas metálicas, cromadas y/o de vidrio de los sanitarios, como bisagras, embellecedores, pulsadores, etc…

Please read these instructions carefully before starting installation and retain for future reference. Please leave these instructions with the end user.
- Remove all packaging and check the product for missing parts and damages before starting the installation.
- Any alterations made to this product and its fittings may infringe the water regulations and will invalidate the guarantee.
- We strongly recommend the use of a qualified and registered plumber.
- In new buildings it is recommended to water fill the traps to ensure toxic gases do not corrode the surface of the taps and toilet seats. It is recommended that the room is well ventilated.
- Thoroughly flush through all pipe work prior to the installation of terminal appliances, e.g. Shower heads, taps, inlet valves etc.
- Factory fitted components such as inlet and outlet valves should be checked for position and tightness, they may have loosened in transit. Check the operation of the valves.
- Periodic cleaning and maintenance should be used to avoid the build up of damaging lime scale deposits.
- Bathroom harsh cleaning agent residuals may damage components made of metal, glass and/or chromed parts such as, seat hinges, trim plates, push buttons, etc…

Lire attentivement cette notice avant de commencer l’installation
- Vérifier si certaines pièces sont manquantes o abîmées.
- Toute altération qui sera effectuée à la sanitaire rendra invalide la garantie.
- Nous recommandons fortement l’installation du produit par du personnel qualifié.
- Dans le cas de constructions neuves, il faut mettre en eau les WC, lavabos et bidets pour éviter que la robinetterie et les abattants ne s’oxydent ou ne jaunissent à cause de gaz corrosif. Nous recommandons de laisser un espace très aéré.
- Purger les tuyauteries avant l’installation.
- Vérifier le fonctionnement du mécanisme du réservoir du WC.
- Grâce à un entretien régulier, on peut éviter la formation de calcaire.
- Produits résiduels des toilettes et nettoyage peuvent abimer les pièces métalliques, en verre et/ou chromée des sanitaires, comme les charnières, enjoliveurs, boutons poussoirs, etc…

Leia atentamente as instruções antes de começar a instalação.
- Verifique se o produto se encontra em bom estado.
- Qualquer alteração que se realize no sanitário perde a garantia.
- Aconselhamos que a instalação seja feita por um profissional qualificado.
- Em novas construções, após a colocação da sanita, bidé e lavatório, os sifões deverão ser preenchidos com água para evitar o aparecimento de oxidações nas torneiras e tampas de sanita pelo efeito da subida de gases corrosivos pelos tubos.
- Recomenda-se que o espaço esteja muito arejado.
- Testar a tubaria antes da instalação.
- Testar o funcionamento do mecanismo do tanque de descarga da sanita.
- Mantendo um cuidado periódico poderá evitar a formação de calcários.
- Resíduos de produtos de limpeza podem danificar as peças de metal, cromado ou vidro de sanitários, tais como dobradiças, embelezedores, botões, etc…

**VERSION 10/14 (2)**

| | |
|---|---|
| | 100104502- N386000003 |
| 1 | 100155469 - N499817064 |
| 2 | 100155480 - N499817067 |
| 3 | 100155481 - N499817068 |

| | |
|---|---|
| | 100104501- N386000001 |
| 1 | 100155470 - N499817065 |
| 2 | 100155480 - N499817067 |
| 3 | 100155481 - N499817068 |

| | |
|---|---|
| | 100104503 - N386000008 |
| 1 | 100155471 - N499817066 |
| 2 | 100155480 - N499817067 |
| 3 | 100155481 - N499817068 |

| | |
|---|---|
| | 100104504- N386000006 |
| 1 | 100155397 - N499817063 |
| 2 | 100155480 - N499817067 |
| 3 | 100155481 - N499817068 |

| | |
|---|---|
| | 100104506- N386000015 |
| 1 | 100155418 - N499817062 |
| 2 | 100155480 - N499817067 |
| 3 | 100155481 - N499817068 |

**VERSION (1)**

| | |
|---|---|
| | 100104502- N386000003 |
| 1 | 100128619 - N499816998 |
| 2 | 100109781 - N499816956 |
| 3 | 100109784 - N499816947 |

| | |
|---|---|
| | 100104501- N386000001 |
| 1 | 100128618 - N499816999 |
| 2 | 100109781 - N499816956 |
| 3 | 100109784 - N499816947 |

| | |
|---|---|
| | 100104503 - N386000008 |
| 1 | 100128620 - N499816996 |
| 2 | 100109781 - N499816956 |
| 3 | 100109784 - N499816947 |

| | |
|---|---|
| | 100104504- N386000006 |
| 1 | 100128622 - N499816997 |
| 2 | 100109781 - N499816956 |
| 3 | 100109784 - N499816947 |

| | |
|---|---|
| | 100104506- N386000015 |
| 1 | 100128621 - N499816995 |
| 2 | 100109781 - N499816956 |
| 3 | 100109784 - N499816947 |

**VERSION 10/14 (2)**

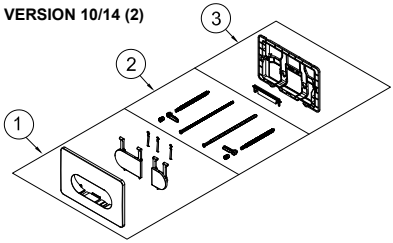


**VERSION (1)**

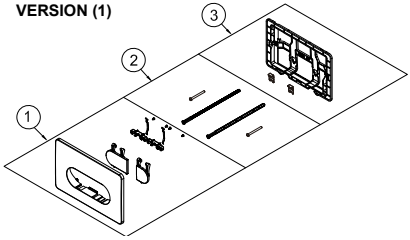


| | |
|---|---|
| | 100173670 - N386000060 |
| 1 | 100180158 - N312140111 |
| 2 | 100155480 - N499817067 |
| 3 | 100155481 - N499817068 |

| | |
|---|---|
| | 100173680 - N386000059 |
| 1 | 100180173 - N312140113 |
| 2 | 100155480 - N499817067 |
| 3 | 100155481 - N499817068 |

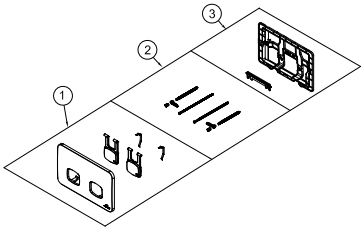


| | |
|---|---|
| | 100173660 - N386000061 |
| 1 | 100180166 - N312140112 |
| 2 | 100155480 - N499817067 |
| 3 | 100155481 - N499817068 |

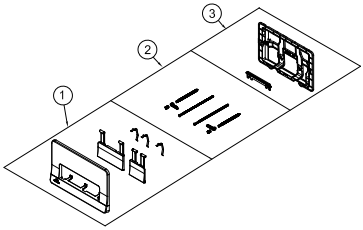


| | |
|---|---|
| | 100189502 - N399999737 |
| 1 | 100200079_N386000065 |
| 2 | 100155480 - N499817067 |
| 3 | 100155481 - N499817068 |

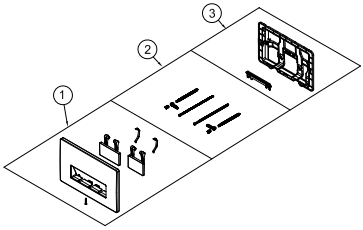

100104502_N386000003

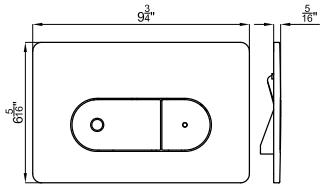


100104501_N386000001

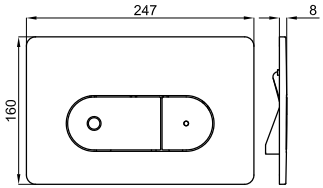


100104503_N386000008

100104504_N386000006

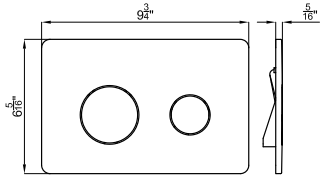


100104506_N386000015

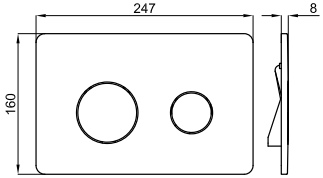


100173660_N386000061

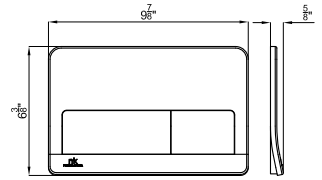


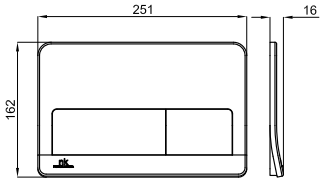


100173680_N386000059

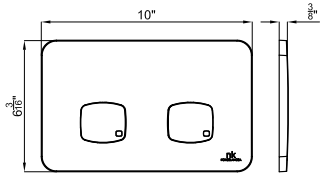


100173670_N386000060

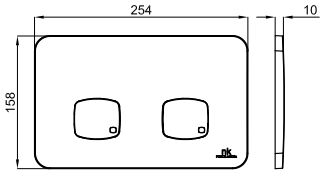


100189502_N399999737

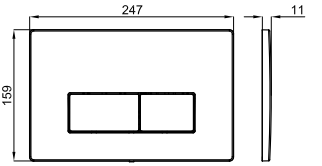


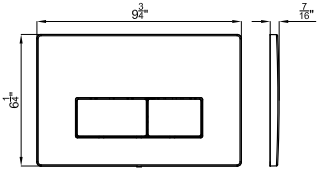

**Precauciones para la instalación**

Consultar el manual de instrucciones y garantía antes de la instalación. Los puntos excluidos de la garantía se deben leer atentamente.

- Utilizar filtros en el agua de red.
- La instalación debe hacerse de acuerdo con la guía de instalación.
- Utilizar los tapones de protección hasta terminar la instalación del inodoro.
- La suciedad de la construcción puede causar problemas para los productos.
- Antes de instalar la cisterna/bastidor , la distancia entre fijaciones del wc (180 o 230 mm) tiene que ser comprobada.
- La altura de los espárragos de fijación del WC se deben ajustar según el plano del wc/bidet.
- Antes de alicatar la pared hay que verificar la cisterna y sus conexiones por si hubiesen fugas.
- La cisterna debe instalarse a nivel.
- Al instalarse el wc este debe conectarse a los tubos de unión. El wc no debe contacta con los espárragos metálicos.
- El tubo de alimentación de agua y el manguito de desagüe se deben cortar apropiadamente. Dejarlos más largos podría provocar problemas de fugas.
- Utilizar tacos y tornillería adecuada para paredes de ladrillo/cemento o ligeras.

**Installation precautions**

The installation and User Guide, as well as the technical catalogue must be consulted before the installation. The points excluded from the warranty must be read carefully.

- Filter must be used in main supply.
- Installation must be done according to the installation and user guide.
- Dirt plugs must be used until installation is finished.
- Dirt from construction may cause problems for products.
- Before installing the concealed cistern please check the fixing bolt axis of the WC pan (180 or 230mm).
- Height of the WC pan fixing bolt axis must be adjusted according to the WC pan dimensions.
- Before tiling the wall the cistern and the connections have to be tested by water against leakage.
- The cistern must be installed on balance.
- While installing the bowl, the bowl must be fitted on plastic flanged bushings. The seramic pan must not contact the metal bolts.
- The water inlet pipe and waste outlet pipe must be cut in proper dimension. Leaving the pipes longer may cause leakage problems.
- Appropriate anchor and screw must be used for brick or concrete wall or light.

**Précaution pour l'installation**

Consulter le manuel d'instructions et garantie avant l'installation. Les points exclus de la garantie doivent être lu attentivement.

- Utiliser des filtres pour l'eau du réseau.
- L'installation doit être réalisée selon la notice de montage.
- Utiliser les bouchons de protection pour terminer l'installation de la cuvette.
- La saleté des travaux peut causer des problèmes pour les produits.
- Avant d'installer le réservoir/bâti support, la distance entre fixations du WC (180 ou 230mmm) doit être vérifiée.
- La hauteur des tiges filetées de fixation du WC doit être ajustée selon le plan du WC/bidet.
- Avant de couvrir le mur vérifier que le réservoir et ses connections dans le cas où il y aurait des fuites.
- Le réservoir doit être installé de niveau.
- En installant le WC, celui ci doit être connecté aux tubes raccords. Le WC ne doit pas être en contact avec les tiges filetées métalliques
- Le tube d'alimentation en eau et le tube d'évacuation doivent être coupé correctement. Les laisser plus long pourrait provoquer des problèmes de fuites.
- Utiliser des chevilles et vis adaptés aux murs briques on legers.

Precauções de instalação

Consultar as instruções e o manual de garantia antes da instalação. Os pontos excluidos da garantia deven ser lidas cuidadosamente.

- Uso de filtros na rede de água
- A instalação deve estar de acordo com o guia de instalação.
- Use as tampas de protecção até terminar a instalação da sanita
- A suciedad da construção pode causar problemas para os produtos
- Antes de instalar o tanque/bastidor, a distância entre as fixaçoes de wc (180 ou 230 mm) tem que ser verificado
- A altura dos pernos de fixação WC deve ser ajustado de acordo com o plano da sanita/bidé
- Antes de assentar azulejos na parede devem verificar o tanque e suas conexões se tinha fugas
- O tanque deve ser instalado o nível
- Al Instalar a sanitá deve ser ligado aos tubos de ligação. A sanita não deve contactar com os pernos de metal..
- o tubo de entrada de água e o tubo de drenagem deve ser cortada corretamente. Deixá-los por muito tempo podem causar fugas.
- Utilize buchas e parafusos apropriados para as paredes de tijolo ou ligeiras

## VERSION 10/14 (2)

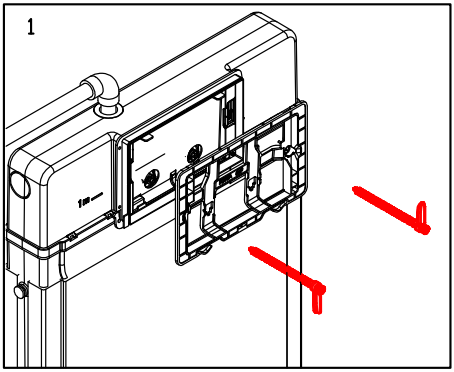


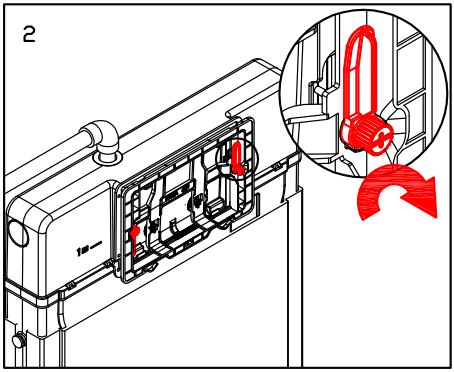


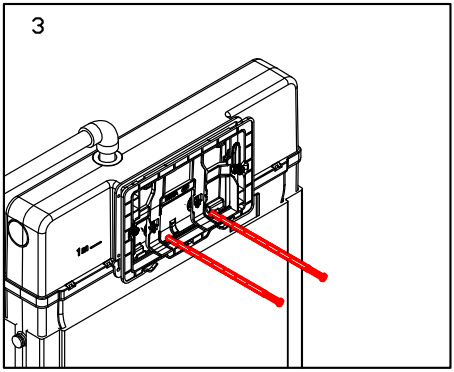


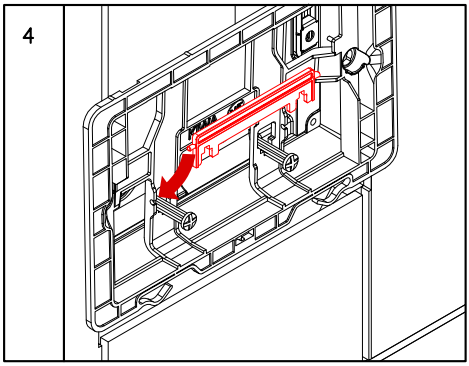


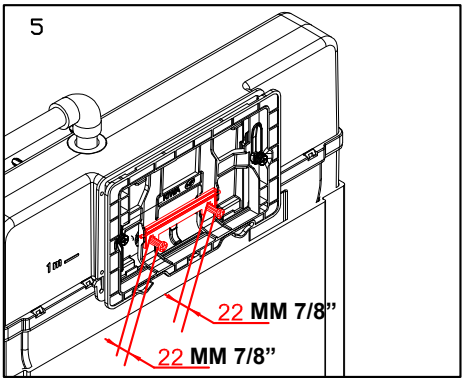


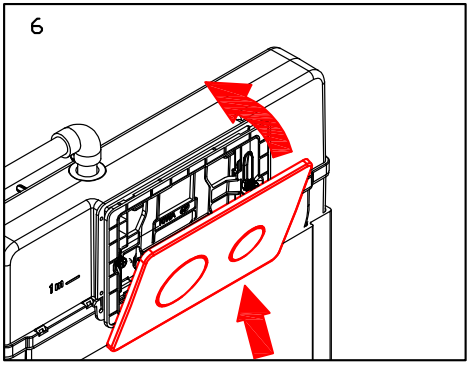

## VERSION (1)

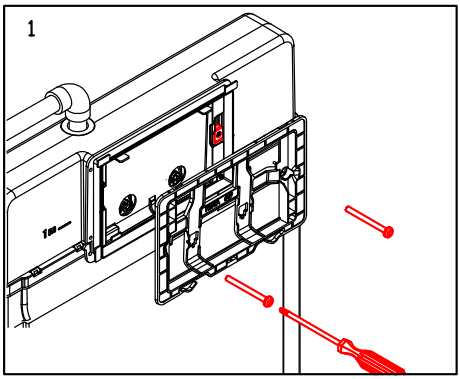


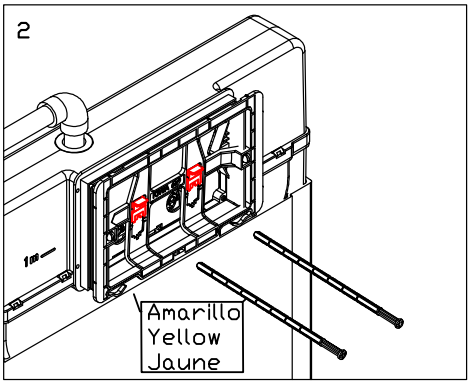


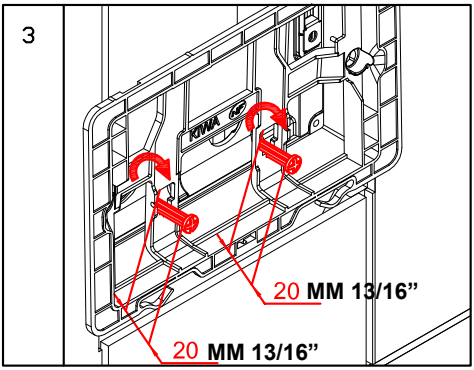


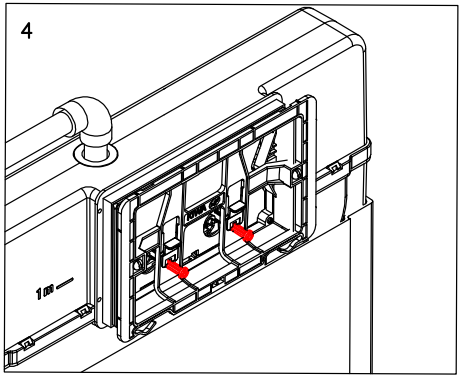


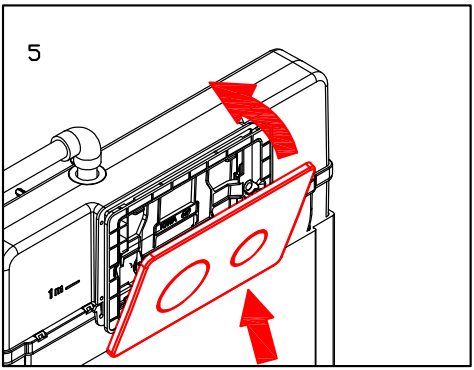

FDP-30-1-0415_100173660_100173680_100173670_100104503_100104501_100104502_100104504_100104506-0216-2

www.noken.com