More information in:
www.noken.com

noken
PORCELANOSA Grupo

Ctra. Villarreal - Puebla de Arenoso (CV-20) Km 2.
12540 Villarreal (Castellón) Spain
Tel. +34 964 50 64 50
Fax +34 964 50 67 92
www.noken.com
noken@noken.com

noken
PORCELANOSA Grupo

designed by
Rogers Stirk Harbour + Partners
Luis vidal + Architects

krion®
PORCELANOSA SOLID SURFACE

BATHROOM PRODUCT
INNOVATION OF THE YEAR
kbbreview
AWARDS 2013

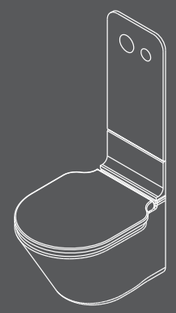

100124121 - N387000004 - Snow
100124123 - N387000008 - Strawberry
100124120 - N387000007 - Navy
100124122 - N387000005 - Snow
100124124 - N387000006 - Strawberry
100124112 - N387000003 - Navy

100128770 - N387000033 - Snow
100128775 - N387000035 - Strawberry
100128771 - N387000037 - Navy
100128774 - N387000032 - Snow
100128776 - N387000038 - Strawberry
100128773 - N387000034 - Navy

100128750 - N387000027 - Snow
100128751 - N387000028 - Strawberry
100128752 - N387000030 - Navy
100128753 - N387000029 - Snow
100128754 - N387000031 - Strawberry
100128772 - N387000036 - Navy

ESP

- Lea atentamente estas instrucciones antes de comenzar la instalación.
- Compruebe el producto por si faltasen piezas o estuviesen dañadas.
- Cualquier alteración que se realice al sanitario invalidaría la garantía.
- Le recomendamos la instalación por parte de personal cualificado.
- En nuevas construcciones se deben llenar los sifones de inodoros, lavabos y bidets de agua para evitar que la grifería y los asientos se oxiden o amarilleen por el efecto de la subida de gases corrosivos. Se recomienda que el espacio esté muy aireado.
- Purgar las tuberías antes de la instalación.
- Compruebe el funcionamiento del mecanismo de la cisterna del inodoro.
- Gracias a un cuidado periódico se puede evitar la formación de restos calcáreos.
- Residuos de productos de aseo y limpieza pueden dañar las piezas metálicas de los sanitarios, como bisagras y embellecedores.

ENG

- Please read these instructions carefully before starting installation and retain for future reference. Please leave these instructions with the end user.
- Remove all packaging and check the product for missing parts and damages before starting the installation.
- Any alterations made to this product and its fittings may infringe the water regulations and will invalidate the guarantee.
- We strongly recommend the use of a qualified and registered plumber.
- In new buildings it is recommended to water fill the traps to ensure toxic gases do not corrode the surface of the taps and toilet seats. It is recommended that the room is well ventilated.
- Thoroughly flush through all pipe work prior to the installation of terminal appliances, e.g. Shower heads, taps, inlet valves etc.
- Factory fitted components such as inlet and outlet valves should be checked for position and tightness, they may have loosened in transit. Check the operation of the valves.
- Periodic cleaning and maintenance should be used to avoid the build up of damaging lime scale deposits.
- Bathroom harsh cleaning agent residuals may damage some materials, such as seat hinges and plastic or chrome components.

FR

- Lire attentivement cette notice avant de commencer l'installation
- Vérifier si certaines pièces sont manquantes o abîmées.
- Toute altération qui sera effectuée à la sanitaire rendra invalide la garantie.
- Nous recommandons fortement l'installation du produit par du personnel qualifié.
- Dans le cas de constructions neuves, il faut mettre en eau les WC, lavabos et bidets pour éviter que la robinetterie et les abattants ne s'oxydent ou ne jaunissent à cause de gaz corrosif. Nous recommandons de laisser un espace très aéré.
- Purger les tuyauteries avant l'installation.
- Vérifier le fonctionnement du mécanisme du réservoir du WC.
- Grâce à un entretien régulier, on peut éviter la formation de calcaire.
- Produits résiduels des toilettes et nettoyage peuvent abimer les pièces métalliques des sanitaires, comme les charnières et enjoliveurs.

FR

Noken design s.a. garantie ses produits fabriqués en Krion® pour une période de 3 ans à partir de la date d'achat.

Les produits fabriqués en Krion® seront réparés ou échangés, en cas de défauts de fabrication existants, selon le critère de Noken. Les travaux de réparation ou d'échange en garantie seront accordés par Noken. Dans la cas oú l'incidence serait provoquée suite à un défault de montage, elle ne sera pas couverte par la garantie.

Le Krion®, peut souffrir de petits changements de tonalité dans une même couleur, les références peuvent donc avoir une légère différence de couleur.

Notre garantie ne couvre pas les défaults, dommage ou fautes
causés par:

- Utilisation innapropriée ou abusive du produit.
- Maintenance ou entretien inssufisant ou non adapté (residentiel ou commercial).
- Chaleur extrême.
- Modifications du produits sans autorisation écrite de Noken Design
- Installation inadapatée ou erreur dans l'application des instructions de montage indiquées par Noken.
- Dommages causés par un équipement optionnel non servi par Noken.
- Conseils et instructions d'entretien non appliqués.

Les éléments céramique de Noken design s.a. Dispose d'une garantie de 10 ans pour les défauts de fabrication. Les autres composants (métaliques, électriques, …) sont garantis 2 ans

Pour que cette garantie prenne, effet, il est indispensable que les défauts rencontrés soient immédiatement comuniqués par écrit à noken design s.a. pendant la période de garantie a.n d'en déterminer les causes.
Ensuite, le matériel défectueux devra être renvoyé franco usine en y ajoutant l'étiquette de garantie ou la facture d'achat. Le matériel sera remplacé par noken design s.a., seulement si notre service de qualité con. rme l'existence du supposé défaut après véri.cation et analyse technique.

La garantie ne couvre pas les imperfections ocasionées par un mauvais transport (fabricant non responsable), négligence lors de l'utilisation ou entretien inadapté, fuites ocasionées par un ffort ou une manipulation impropre, soins insuffisants ou modifications ou réparations réalisées par des tiers sans notre accord écrit ou pour cause de force majeure ou cause fortuite.

Cette garantie exclut noken design s.a. de toute responsabilicé concernant les conséquences dérivées du mauvais fonctionnement ou d'une installation incorrecte de nos produits et nous n'accepterons aucune réclamation de coûts dérivés de celles-ci ainsi qu'aucune demande de dommages et intérêts.

Cette garantie ne couvre pas non plus l'usure des pièces lors d'un usage normal.

Cette garantie entre en vigueur seulement si la démarche indiquée et les instructions d'installation et d'entretien aient été suivies

ENG

Noken design s.a. guarantees its products manufactured in Krion® for a period of 3 years from the date of purchase.

Products manufactured in Krion® will be repaired or replaced, at the discretion of Noken based on potential manufacturing defects. Replacement or repair under guarantee work require the prior agreement of Noken. In the case that the defect is caused by an incorrect installation, it will not be covered by this guaranty.

The nature of Krion® permits small shade variation within the same colour and therefore there may be shade differences between the different product references.

Our guarantee does not cover defects, damage or faults caused by:

- Negligent use and/or abuse, including physical, chemical or mechanical damage.
- Unsuitable or insufficient use, care or maintenance (residential or commercial).
- Extreme heat as a result of insufficient insulation.
- Modifications to the product without the authorisation of Noken.
- Inadequate installation or failure to comply with the technical instructions indicated by Noken.
- Damage caused by optional equipment not supplied by Noken.
- Non compliance of the care & maintenance instructions.

Noken design s.a. sanitary ware carries 10 years guarantee against manufacturing defects from the date of purchase, excluding non-ceramic components. Other components (metalic, electric, …) carry a 2 year guarantee.

Full details of any defect needs to be notified immediately in writing to Noken design s.a during the guarantee period in order to determine the causes. The goods in which the defect arises are returned at the purchaser's expense to Noken design s.a. and the guarantee label or purchase invoice needs to be included. Noken design s.a. will replace the material, once checked and approved the found defect by its Quality Department.

The guarantee does not cover transport damages and is only offered on all products that have been used for their normal purpose. The guarantee does not apply to any products that have been misused or abused in any way.

Liability is limited to the individual products and does not cover claims for consequential loss or damage on installations due to malfunctioning or wrong installation of our products.

The guarantee does not cover general tear and wear.

The guarantee is only valid when the products are installed and cared for according installation and maintenance instructions.

100124121 - N387000004 - Snow
100124123 - N387000008 - Strawberry
100124120 - N387000007 - Navy
100124122 - N387000005 - Snow
100124124 - N387000006 - Strawberry
100124112 - N387000003 - Navy

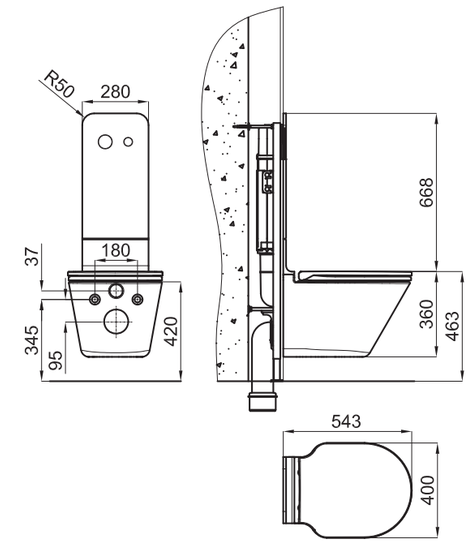

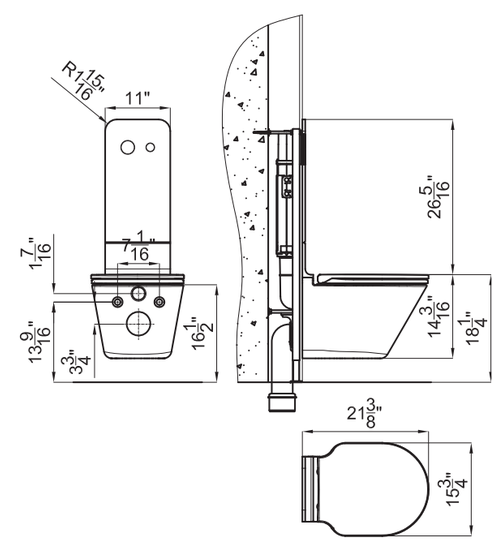

100124121 - N387000004 - Snow
100124123 - N387000008 - Strawberry
100124120 - N387000007 - Navy

100124122 - N387000005 - Snow
100124124 - N387000006 - Strawberry
100124112 - N387000003 - Navy

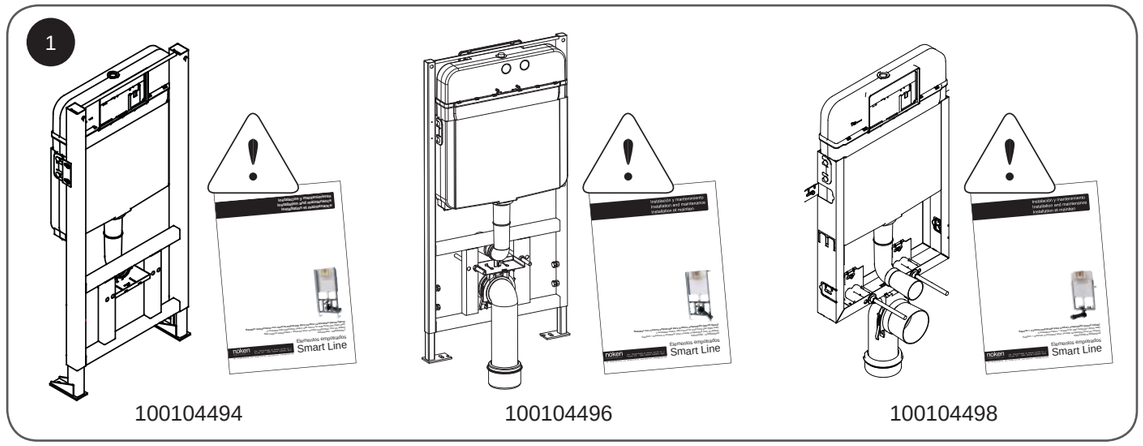

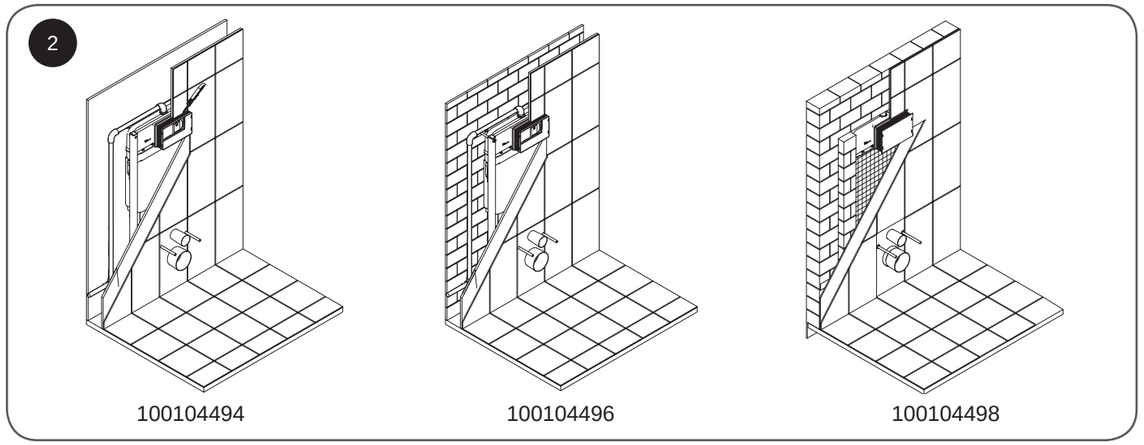

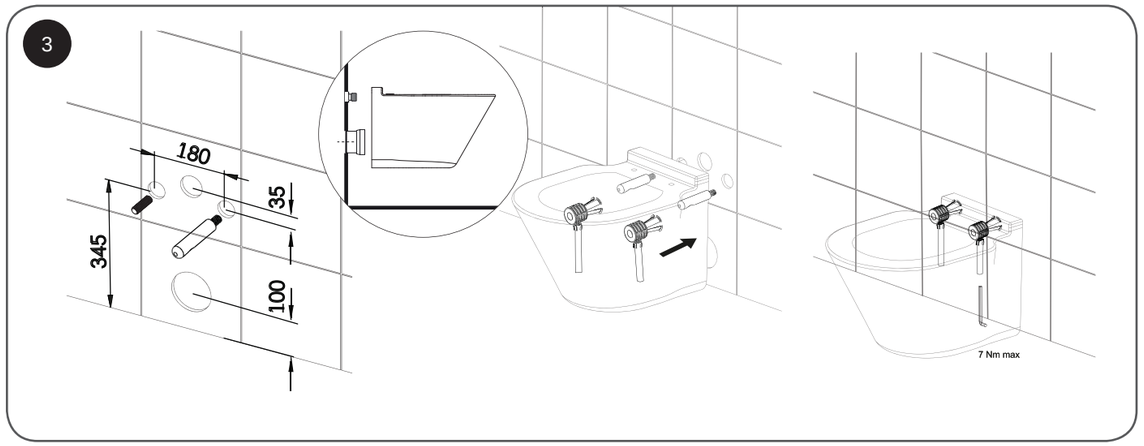

krion®

PORCELANOSA SOLID SURFACE

ESP

Noken design s.a. garantiza sus productos fabricados en Krion® por un periodo de 3 años a partir de la fecha de compra.

Los productos fabricados en Krion® serán reparados o sustituidos, a criterio de Noken, de los defectos de fabricación existentes. Los trabajos de reemplazo o reparación en garantía necesitan el acuerdo previo de Noken. En el caso que la incidencia sea provocada por defecto de instalación, no será cubierto por la garantía.

El Krion®, dadas sus propiedades, admite pequeños cambios de tonalidad dentro del mismo color y por lo tanto pueden haber diferencias de tono entre las distintas referencias.

Nuestra garantía no cubre los siguientes defectos, daños o fallos causados en el Krion® por:

- Uso negligente y/o abuso, incluido el físico, químico o mecánico.
- El uso (residencial o comercial), el cuidado o el mantenimiento impropio o insuficiente.
- Calor extremo como resultado de un aislamiento insuficiente.
- Modificaciones posteriores en el producto no autorizadas por Noken.
- Instalación inadecuada o incumplimiento con las instrucciones técnicas marcadas por Noken.
- Daños ocasionados por equipamiento opcional no suministrado por Noken.
- Siempre que no se cumplan los consejos de mantenimiento y limpieza.

Noken design s.a. garantiza su porcelana sanitaria durante 10 años, desde la fecha de compra, excluyendo los componentes no cerámicos. Garantiza el resto de componentes (componentes metálicos, eléctricos,…) en 2 años.

Para que dicha garantía surta efecto es imprescindible que los defectos encontrados sean comunicados inmediatamente por escrito a noken design s.a. durante el período de garantía a fin de determinar las causas. Así como el material reclamado deberá ser remitido franco fábrica, adjuntando la etiqueta de garantía o factura de compra. El material será repuesto por noken design s.a. siempre que, previa comprobación y verificación por el departamento de calidad, se confirme la veracidad del supuesto defecto.

La garantía no cubre los desperfectos ocasionados por un mal transporte ajeno al fabricante, negligencias en el uso o mantenimiento indebido, averías ocasionadas por un esfuerzo o manipulación indebida, cuidados insuficientes o modificaciones y reparaciones realizadas por terceros sin nuestro consentimiento escrito o por causa de fuerza mayor o causa fortuita.

La presente garantía excluye de toda responsabilidad a Noken design s.a. de las consecuencias derivadas del mal funcionamiento o de una instalación incorrecta de nuestros fabricados y no reconoceremos ninguna reclamación por gastos derivados de las mismas, así como tampoco demanda alguna por daños y perjuicios.

La presente garantía no cubre el desgaste de las piezas por un uso normal.

Esta garantía tendrá vigor siempre y cuando se hayan seguido los pasos indicados en las instrucciones de montaje y mantenimiento.

FR

Nettoyage et entretien du Satiné des Plans en KRION ®

La finition satinée, caractérisée par un brillant léger, est recommandée pour une utilisation domestique et commerciale, en particulier pour sa facilité d'entretien et de nettoyage.

Pour une finition parfaite, toujours frotter d'un mouvement circulaire et appliquer les produits de nettoyage de forme homogène sur toute la surface. Les couleurs plus sombres peuvent solliciter un entretien plus fréquent pour conserver une finition uniforme.

Pour le nettoyage quotidien.

Nettoyer avec un linge humide et des produits nettoyant de crème douce avec microparticules. Rincer et sécher avec une serviette. Pour l'entretien quotidien il est recommandé d'utiliser des crèmes disponibles en grandes surfaces telles que CIF® Crème ou VIM® Crème.

Pour les tâches les plus difficiles.

Utiliser un produit à base de crème avec microparticules avec un Scoth Brite® bleu, frotter d' un mouvement circulaire. Rincer et sécher avec une serviette. Une fois la tâche disparue, réaliser le nettoyage quotidien avec un linge humide pour homogéniser la surface.

Pour les tâches les plus persistentes.

Utiliser le produit de nettoyage quotidien avec un Scoth Brite® vert, seulement sur la zone de la tâche et frotter d'un mouvement circulaire. Réaliser le même excercice. Avec le Scoth Brite® bleu, pour terminer réaliser de nouveau cette opération avec un linge humide en élargissant la zone de nettoyage pour obtenir une finition uniforme.

Maintenance. PRÉCAUTIONS.

. Évitez de faire glisser des objets durs ou lourds sur les surfaces satinées ou brillantes.
. Évitez les produits chimiques agressifs tels que les produits nettoyants liquides et les solvants pour peinture. Nettoyez rapidement toutes les éclaboussures de produits chimiques à l'eau savonneuse abondante afin d'éviter toute dégradation.
. Évitez les coups sur les arêtes des plans de travail en KRION®.

REPARATIONS

Le KRION® est un matériau solide, homogène et réparable. Pour la plupart des dommages accidentels tels que ceux provoqués par les coups, la chaleur ou les produits chimiques, le matériau peut être réparé sur place. Recourrez aux services de professionnels du KRION® pour réaliser les travaux de réparation.

Le KRION® est une surface totalement renouvelable et est homogène sur toute son épaisseur. Les petites coupures et rayures peuvent être éliminées en appliquant les conseils suivants:

Pour les surfaces satinées, appliquez le produit KRION® à l'aide d'un linge en coton et frottez toujours de forme circulaire. Appliquez le traitement de régénération de façon homogène sur toute la surface. Si les coupures sont plus profondes, nous vous recommandons de faire appel aux services de professionnels du KRION®.

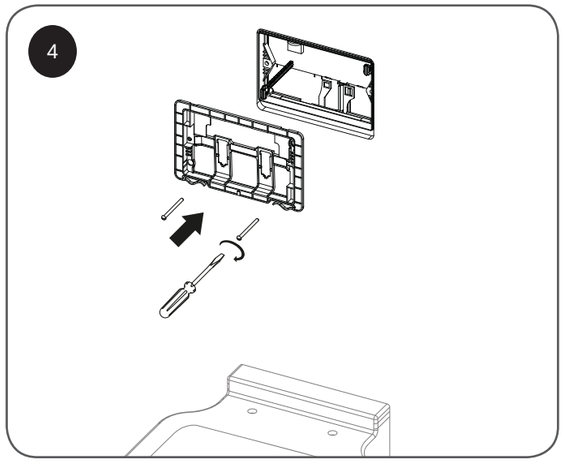

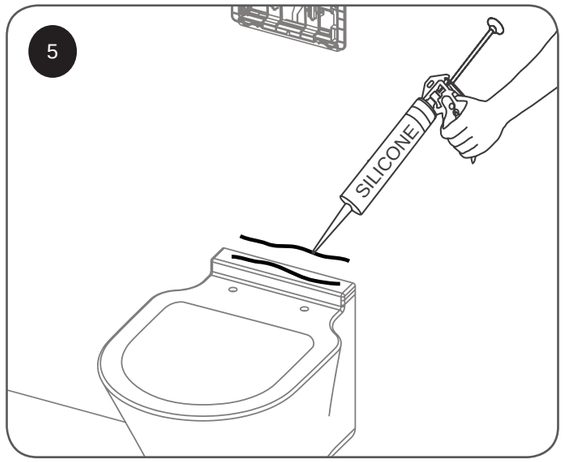

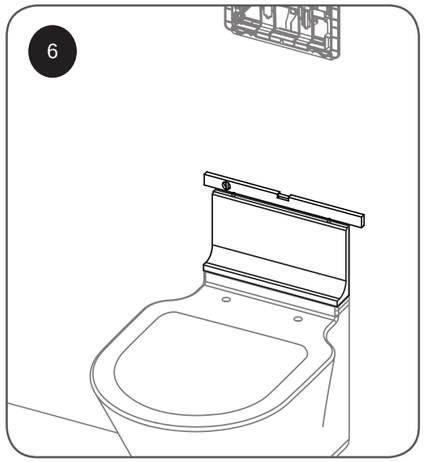

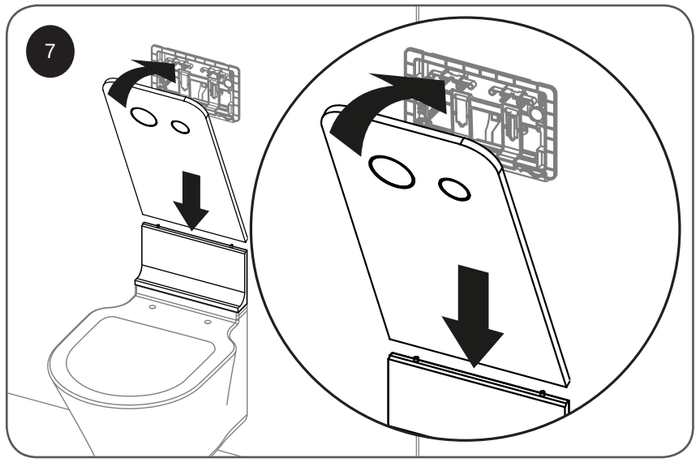

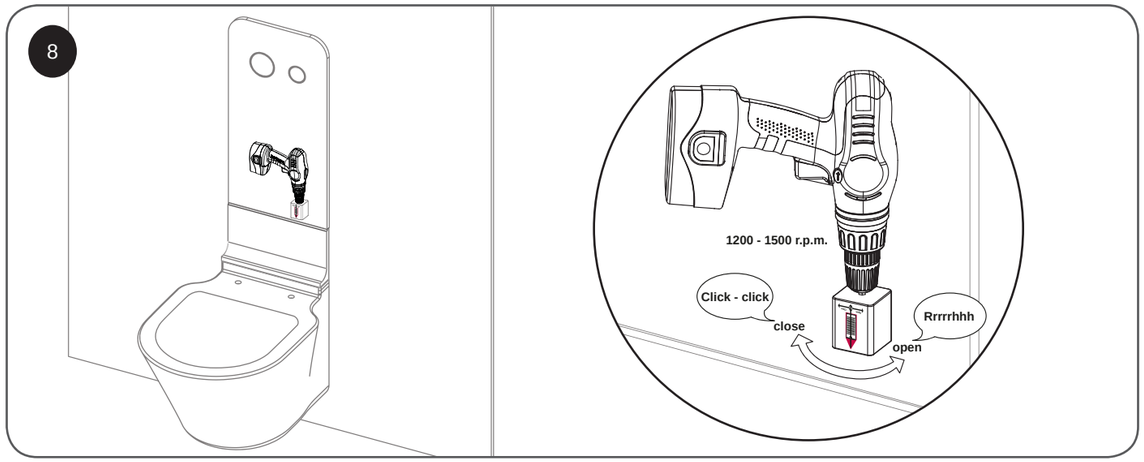

ESP

Limpieza y mantenimiento Satinado de Encimeras de KRION ®

Las encimeras Mood recién instaladas presenta un aspecto satinado. El acabado satinado, caracterizado por un ligero brillo, está recomendado para uso doméstico y comercial, especialmente por su fácil limpieza y mantenimiento. El acabado de la superficie puede variar según el mantenimiento que se haga de este.

Para un acabado perfecto, frote siempre en movimientos circulares y aplique los tratamientos de limpieza de forma homogénea en toda la superficie. Los colores más oscuros pueden necesitar una atención más frecuente para mantener un acabado uniforme.

Para la limpieza diaria.

Limpie con un paño húmedo y limpiadores de crema suave con micropartículas. Luego enjuague y seque con una toalla la superficie. Para el mantenimiento diario se recomienda el empleo de Cremas Lejía disponibles en Grandes Superficies, o productos como CIF® Crema ó VIM® Crema.

Para las manchas más difíciles.

Aplique un limpiador diario de crema suave con micropartículas con un Scotch Brite® azul, frote con un movimiento circular. Luego enjuague y seque con una toalla la superficie. Una vez retirada la mancha persistente, realice la limpieza diaria con un paño húmedo para homogeneizar la superficie.

Para manchas persistentes.

Aplique el limpiador diario con un Scotch Brite® verde, solo en la zona de la mancha y de forma suave en movimientos circulares. A continuación realice la misma operación con el Scotch Brite® azul, para terminar repitiendo la misma operación pero con un paño húmedo y ampliando la zona de aplicación para obtener uniformidad en el acabado.

Precauciones

. Evite deslizar objetos duros o pesados sobre la superficie.
. Evite los productos químicos perjudiciales, tales como limpiadores de desagües y disolventes de pintura. Limpie rápidamente todas las salpicaduras de productos químicos con abundante agua jabonosa para evitar la degradación.
. Evite el impacto de objetos sobre las encimeras KRION®.

Reparaciones

KRION® es un material sólido, homogéneo y reparable. Para la mayoría de los daños accidentales, tales como golpes, calor o productos químicos, se puede reparar en el lugar de instalación. Para la realización de reparaciones recurra a los servicios de personal especializado en KRION®.

KRION® es una superficie completamente renovable y es homogénea en todo su espesor. Los pequeños cortes y rasguños pueden eliminarse aplicando un pulimento especial para superficies sólidas con un paño de algodón y frotando siempre en movimientos circulares. Realice el tratamiento de regeneración de forma homogénea en toda la superficie.

En caso de cortes más profundos le recomendamos recurrir a los servicios de personal especializado en KRION®.

ENG

Care and Maintenance for KRION™ countertops in Satin Finish.

A newly installed MOOD countertop has a satin appearance. The Satin finish is characterized by a light gloss and is recommended for domestic and commercial use, mainly because of its easy cleaning and maintenance. The surface finish may vary according to the maintenance carried out.

For a perfect finish, always rub in a circular motion and apply cleaning treatments evenly across the surface. Darker colours may need more frequent maintenance to maintain its uniform finish.

For Daily Cleaning.

Clean with a damp cloth and soft cream with micro-particles cleaners. Then rinse and towel dry the surface. For daily maintenance we recommend the use of cream bleach or products like CIF® or VIM® cream.

For stubborn stains.

Apply a daily cleaner of soft cream with micro-particles with a Scotch Brite® Blue and rub in a circular motion. Then rinse and towel dry the surface. Once removed the stain, carry out daily cleaning with a damp cloth to homogenize the surface.

For persistent stains.
Apply a daily cleaner of so
ft cream Scoth Brite® Green, only in the area of the stain in a gentle circular motion. Then perform the same operation with the Scoth Brite® Blue repeating the same operation but with a damp cloth and expanding the area of application to obtain a uniform finish.

Care guidelines. WARNINGS

.Avoid sliding heavy or hard objects on the surface.
.Avoid harmful chemical products such as drain cleaners or paint solvents. Quickly remove any splashes of chemical products using plenty of soapy water to prevent damage.
.Avoid hitting objects against the KRION™ countertops.

Repairs

KRION™ is a solid, uniform and repairable material. For most accidental damage caused by impact, heat or chemical products, the repairs can be carried out where the material is installed. When carrying out repairs, always use specialists in KRION™.

KRION™ is a completely renewable surface, and is uniform throughout its entire thickness. Small cuts and scratches can be removed using a cotton cloth, always rubbing in a circular motion. Carry out the regeneration treatment evenly over the whole surface.

In the case of deeper cuts, it is advisable to contact specialists in repairing KRION™.