STRAYT - Встраиваемый смеситель с переключателем на 2 выхода, лицевая панель

E98633

Коллекция: STRAYT

Отделки*:

CP - Хром

Преимущества для конечного пользователя

- Простой функционал: Автоматический переключатель с функцией блокировки
- Система откачивания: Предотвращает образование конденсата внутри системы Modulo
- Удобная ручка: прямая эргономичная ручка

Преимущества при монтаже

- Быстрая установка: Крепежные винты предварительно смонтированы к корпусу картриджа
- Удобное обслуживание: легкий доступ к встроенному корпусу (термостатический картридж, обратные клапаны и т.д.)

Технические характеристики

- РАЗМЕРЫ (СМ): 5,40 x 13,50 x 16,60 см
- ТИП УСТАНОВКИ: Встраиваемые
- НАЛИЧИЕ СМЕСИТЕЛЯ: 0
- КЛАССИФИКАЦИЯ: 0
- ПЕРЕКЛЮЧАТЕЛЬ: Встраиваемый
- Комплектующие: встраиваемый смеситель, заглушки и ручка
- ВЕС: 2,9 кг
- АКСЕССУАРЫ: 0
- ОДНОРЫЧАЖНЫЙ СМЕСИТЕЛЬ: 0
- ФОРМА ВЕРХНЕГО ДУША: 0
- ТИП ШЛАНГА: 0
- Подключение: Подключение к двум выпускным отверстиям (например: верхний душ, ручной душ,излив для ванны)

Продукты для комплектации

- C87C150R: Душевое ограждение с раздвижной дверью, правостороннее

Технический чертеж

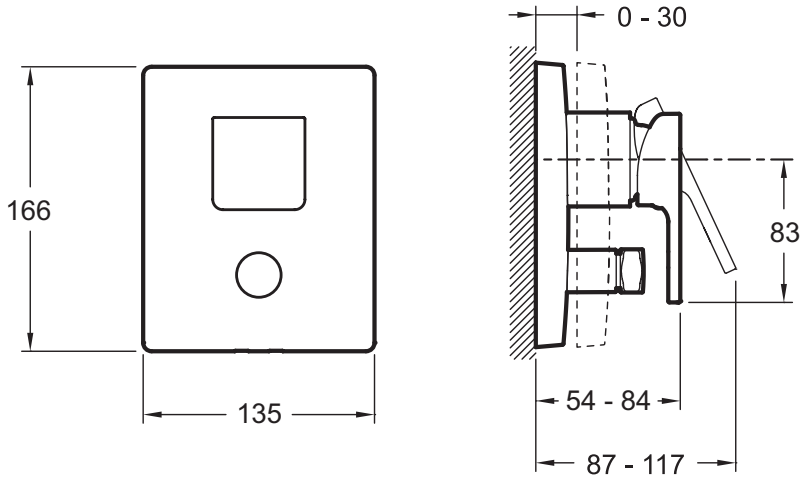

Спецификация продукта: Встраиваемый смеситель с переключателем на 2 выхода, лицевая панель Strayt. E98633. Коллекция: STRAYT. РАЗМЕРЫ (СМ): 5,40 x 13,50 x 16,60 см. ВЕС: 2,9 кг. ТИП УСТАНОВКИ: Встраиваемые. АКСЕССУАРЫ: 0. НАЛИЧИЕ СМЕСИТЕЛЯ: 0. ОДНОРЫЧАЖНЫЙ СМЕСИТЕЛЬ: 0. КЛАССИФИКАЦИЯ: 0. ФОРМА ВЕРХНЕГО ДУША: 0. ПЕРЕКЛЮЧАТЕЛЬ: Встраиваемый. ТИП ШЛАНГА: 0. Комплектующие: встраиваемый смеситель, заглушки и ручка. Подключение: Подключение к двум выпускным отверстиям (например: верхний душ, ручной душ,излив для ванны).

Этот документ не является публичной офертой

**В зависимости от конфигурации компьютера или настроек принтера, технических факторов и характеристик, цвета, которые Вы видите могут не полностью соответствовать настоящим цветам и являются схематическими.*