hansgrohe

AXOR Starck Organic
Смеситель для раковины, электронный, без регулировки температуры, питание от сети 230 V
Поверхности : **хром** Артикульный номер: **12174000**

Описание

Характеристики

- ComfortZone 80
- душевая струя
- регулируемый формирователь струи
- расход воды при 3 барах: 3.5 л/мин
- с изолированной подачей воды
- подходит для проточных водонагревателей
- инфракрасный электронный датчик, срабатывающий на приближение
- автоматическая адаптация инфракрасного датчика к окружающим условиям
- подключение к сети 230 В
- ручное прекращение подачи воды для чистки раковины
- класс шума: I
- класс расхода воды: O
- грязеулавливающие фильтры в соединительных шлангах

Технология

Eco Smart · Quick Clean · Comfort Zone

Награды за дизайн

iF DESIGN AWARD 2015

reddot award 2015 winner

Продукт

Чертеж

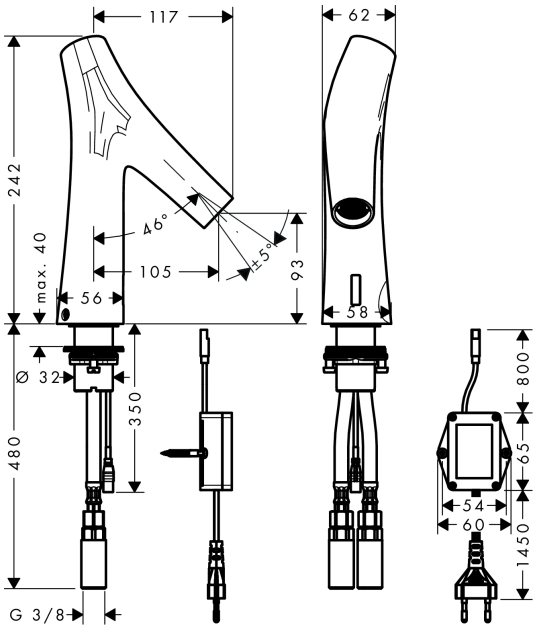

AXOR Starck Organic
Смеситель для раковины, электронный, без регулировки температуры, питание от сети 230 V
Поверхности : **хром** Артикульный номер: **12174000**

График расхода воды

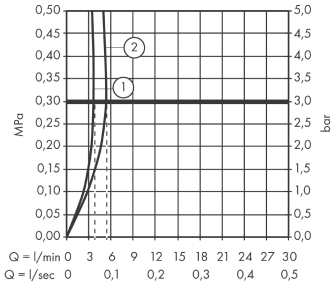

① с ограничитель расхода (3,8 l/min)
② с ограничитель расхода (5 l/min)