AXOR Starck Organic
Смеситель для раковины в форме таза 170, с двумя рукоятками, с незапираемым сливным набором
Поверхности : **хром** Артикульный номер: **12012000**

Описание

Характеристики

- ComfortZone 170
- выступ 116 мм
- душевая струя
- регулируемый формирователь струи
- расход воды при 3 барах: 3.5 л/мин
- расход воды в режиме Booster: 5 л/мин
- керамический картридж для регулировки температуры
- керамический вентиль для регулировки объема воды
- раздельная регулировка температуры / объема воды
- с изолированной подачей воды
- подходит для проточных водонагревателей
- сливной набор без опции перекрытия стока
- класс шума: I

Технология

Награды за дизайн

reddot design award
best of the best 2013

Продукт

Чертеж

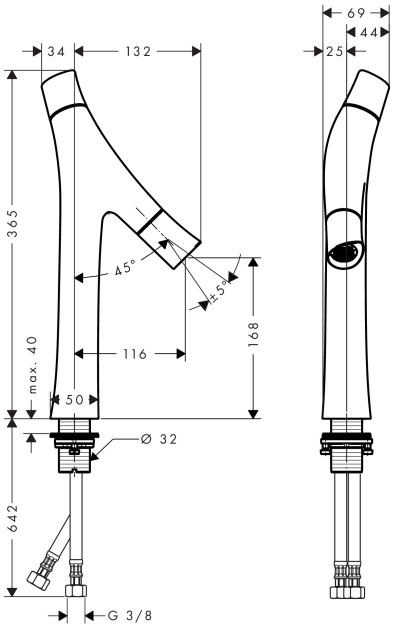

AXOR Starck Organic
Смеситель для раковины в форме таза 170, с двумя рукоятками, с незапираемым сливным набором
Поверхности : **хром** Артикульный номер: **12012000**

График расхода воды

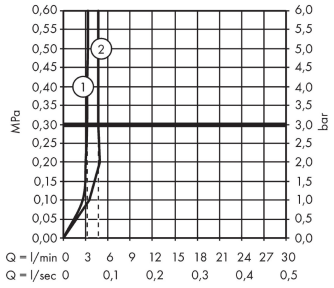

① Струя душа / Нормальная струя
② Booster